BLIXER® 10

D	
Anzahl der 200-g-Portionen pro Service	10 bis 23 Portionen
Verarbeitungsmenge pro Durchgang	2 bis 6,5 kg

11,5 L

A PRODUKTBESCHREIBUNG

Mit dem **Blixer 10** lassen sich leicht und in kürzester Zeit pürierte Speisen in kleinen oder großen Mengen zubereiten, ob roh oder gekocht, flüssig, halbflüssig oder breiig.

B TECHNISCHE BESCHREIBUNG

Blixer 10. Dreiphasig. Leistung 2600 Watt. 2 Drehzahlen: 1500 und 3000 U/min. Momentbetrieb. 11,5-Liter-Schüssel aus Edelstahl mit zwei Griffen. Extra tief liegendes, auseinandernehmbares Messer ganz aus Edelstahl mit 3 gekerbten Klingen im Lieferumfang inbegriffen. 10 bis 33 Portionen.

Zusätzlich lieferbares Zubehör auf der Rückseite in Abschnitt F

C TECHNISCHE EIGENSCHAFTEN

Nutzleistung	2600 Watts
Elektrische Daten	Dreiphasig 400 V 6 & 11 A Stecker nicht mitgeliefert
Drehzahl	1500 und 3000 U/min
Abmessungen (B/T/H)	315 x 545 x 680 mm
Wiederverwertbarkeit	95 %
Nettogewicht	45 kg
Artikelnummer	21411

NORMEN CE

EN 12100-1 und 2 - 2004, EN 60204-1 - 2006, EN 12852, EN 60529-2000 - IP55 - IP34

E PRODUKTEIGENSCHAFTEN

MOTORBLOCK

- Industrieller Asynchronmotor mit Direktantrieb (ohne Riemen) für intensiven Gebrauch
- Leistung 2600 Watt
- Antriebswelle aus Edelstahl
- Flacher Motorblock für leichte Reinigung und Montage
- Versenkte Tasten (IP 65) Ein, Aus, Moment
- Magnetisches Sicherheitssystem und Motorbremse
- **2 Drehzahlen: 1500 und 3000 U/min**
- Momentbetrieb für hohe Schnittpräzision

BLIXER®-FUNKTION

- 11,5-Liter-Schüssel aus Edelstahl mit zwei Griffen für praktische Handhabung
- Leichtes Einsetzen der Schüssel durch zentrale Verriegelung
- Extra tief liegendes, auseinandernehmbares Messer mit 3 gekerbten Klingen aus Edelstahl für eine absolut gleichmäßige Verarbeitung selbst bei kleinen Mengen
- **Transparenter Deckel „Grande Vision“** mit Abstreifer und Deckelwischer für einwandfreie Durchführung und leichte Überwachung der Verarbeitung
- **Zentrale Deckelöffnung** für das Hinzufügen von Flüssigkeiten oder Zutaten während der Verarbeitung

MITGELIEFERTES ZUBEHÖR

- 1 extra tief liegendes Messer aus Edelstahl mit 3 abnehmbaren gekerbten Klingen
- Abstreifer und Deckelwischer

BLIXER® 10

F ZUSÄTZLICH LIEFERBARES ZUBEHÖR

- 1 extra tief liegendes, Messer aus Edelstahl mit 3 abnehmbaren gekerbten Klingen – Nr. 27378
- Gekerbte Klinge – Nr. 59282
- Zusätzlich lieferbar: Schüssel, Messer, Deckel und Abwischer – Nr. 27388

Gekerbt

G RESERVIERUNG
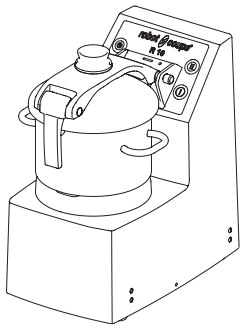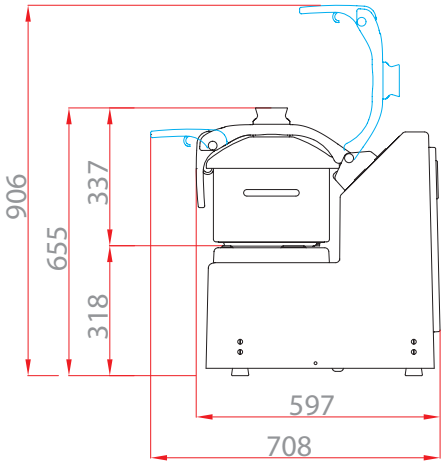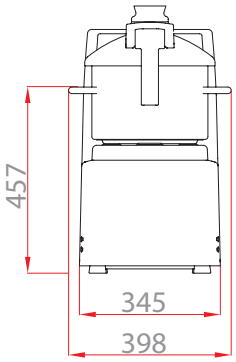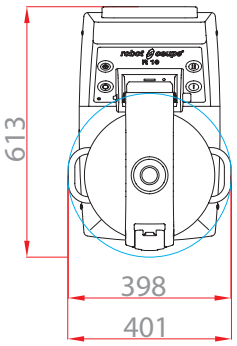
400 V/50/3 – Stecker nicht mitgeliefert