robot coupe

R10

D Anzahl der Mahlzeiten pro Service	50 bis 200 Gedecke
Verarbeitungsmenge pro Durchgang	5,5 kg

3 MESSER

11.5 L

A PRODUKTBESCHREIBUNG

Der Tischkutter R10 dient zum Hacken, Zubereiten feiner Farcen, Emulgieren, Pürieren, Zerkleinern und Kneten mit einwandfreier Endproduktqualität innerhalb von wenigen Minuten bei den längsten Verarbeitungsarten.

B TECHNISCHE BESCHREIBUNG

Tischkutter R10. Dreiphasig. Leistung 2600 Watt. 2 Drehzahlen: 1500 und 3000 U/min. Momentbetrieb. 11,5-Liter-Kutterschüssel aus Edelstahl mit zwei Griffen. Extra tief liegendes, auseinandernehmbares Messer ganz aus Edelstahl mit 3 glatten Klingen im Lieferumfang inbegriffen. 50 bis 200 Gedecke.

Zusätzlich lieferbares Zubehör auf der Rückseite in Abschnitt F

C TECHNISCHE EIGENSCHAFTEN

Nutzleistung	2600 Watts
Elektrische Daten	Dreiphasig 400V/50/3 6 & 11 A - Stecker nicht mitgeliefert
Drehzahlen	1500 und 3000 U/min
Abmessungen (BxTxH)	345 x 560 x 660 mm
Wiederverwertbarkeit	95%
Nettogewicht	45 kg
Artikelnummer	21391

NORMEN
EN 12100-1 und 2 - 2004, EN 60204-1 - 2006, EN 12852, EN 60529-2000 - IP55 - IP34

CE

E PRODUKTEIGENSCHAFTEN

MOTORBLOCK

- Industrieller Asynchronmotor mit Direktantrieb (ohne Riemen) für intensiven Gebrauch
- Leistung 2600 Watt
- Antriebswelle aus Edelstahl
- Flacher Motorblock für leichte Reinigung und Montage
- Versenkte Tasten (IP 65) Ein, Aus, Moment
- Magnetisches Sicherheitssystem und Motorbremse
- 2 Drehzahlen: 1500 und 3000 U/min
- Momentbetrieb für hohe Schnittpräzision

KUTTERFUNKTION

- 11,5-Liter-Schüssel aus Edelstahl mit zwei Griffen für praktische Handhabung
- Leichtes Einsetzen der Schüssel durch zentrale Verriegelung.
- Extra tief liegendes Messer mit 3 vollständig abnehmbaren glatten Klingen aus Edelstahl für eine absolut gleichmäßige Verarbeitung selbst bei kleinen Mengen
- Transparenter Deckel „Grande Vision“ mit Abstreifer und Deckelwischer für eine durchgehende und leichte Überwachung der Verarbeitung
- Zentrale Deckelöffnung für das Hinzufügen von Flüssigkeiten oder Zutaten während der Verarbeitung

MITGELIEFERTES ZUBEHÖR

- 1 extra tief liegendes Messer aus Edelstahl mit 3 abnehmbaren glatten Klingen

R10

F ZUSÄTZLICH LIEFERBARES ZUBEHÖR

- 1 extra tief liegendes Messer aus Edelstahl mit 3 abnehmbaren gezahnten Klingen zum Zerkleinern und Kneten – Nr. 27384
- 1 extra tief liegendes Messer aus Edelstahl mit 3 abnehmbaren gekerbten Klingen zum Hacken von Kräutern und Gewürzen – Nr. 27386
- Gezahnte Klinge – Nr. 59281
- Gekerbte Klinge – Nr. 59282
- Zusätzliche kleine Schüssel (4,5 Liter) mit glattem Messer aus Edelstahl inklusive – Nr. 27375

gezahnt

gekerbt

G RESERVIERUNG
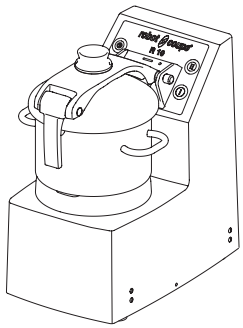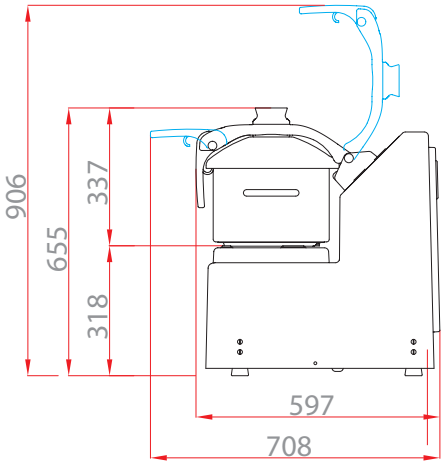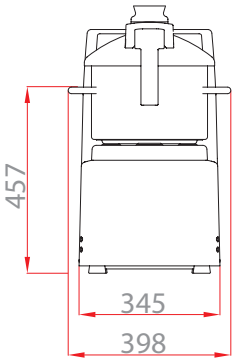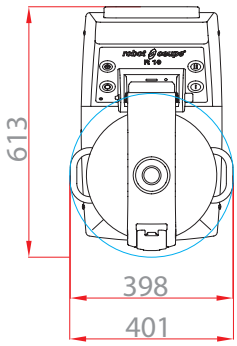
400 V/50/3 – Kabel und Stecker nicht mitgeliefert